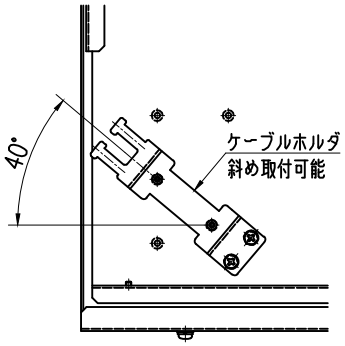

ケーブルクランプ斜め取付位置

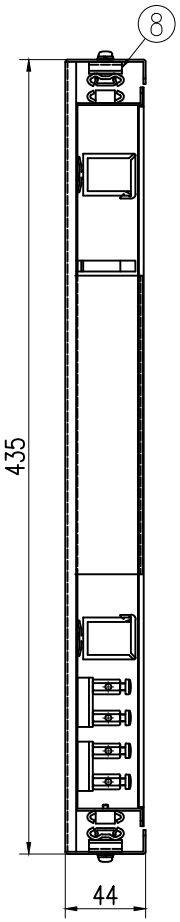

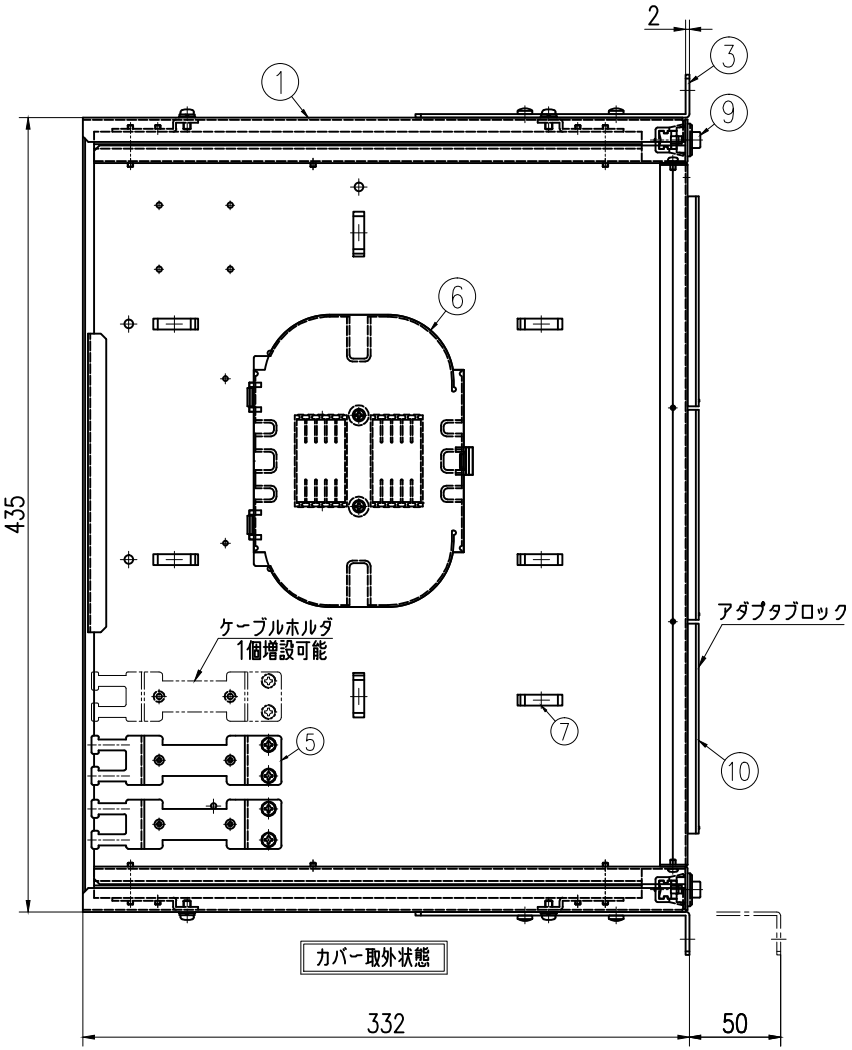

カバー取外状態

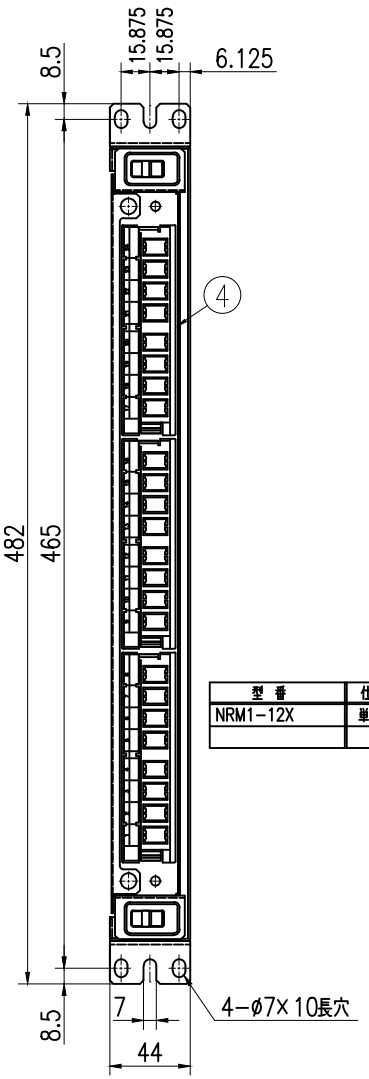

型 番	仕 様	トレー枚数	トレー台
NRM1−12X	単芯用	2枚	なし

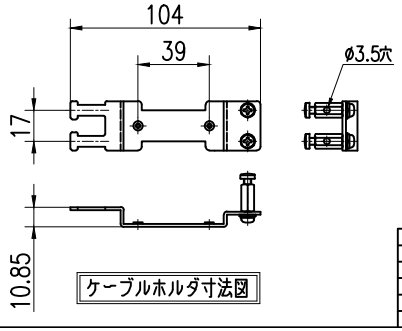

ケーブルホルダ寸法図

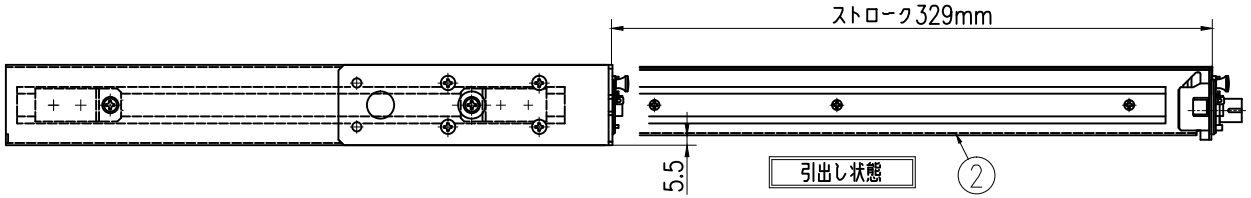

引出し状態

10	アダプタブロック		ABS(黒)	3			4	フロントフレーム		SPCC t1.6	2	ユニクロメッキ		
9	ワンタッチファスナー			2			3	ラックマウントブラケット		SPCC t1	1	塗装(N1半艶)		
8	スライドレール			2			2	ドロワー		SPCC t2	2	塗装(N1半艶)		
7	高級ガイド			7			1	メインフレーム		SPCC t1.2	1	塗装(N1半艶)		
6	10段総巻トレー			別表			品番	品 名	品番	材 料	個数	仕 上	備考	

投影法 第三角法	承認 APPROVED BY	検図 CHECKED BY	名称 TITLE
尺度 1:2			NRM1−12X外観図
単位 mm	設計 DESIGNED BY	製図 DRAWN BY	
有限会社 ライブラ			図面番号 DRAWING NO. L−6461−EX
			変更回数